LED-Leuchten

Hansa
world of office

LED Vario Plus

- **Moderne und multifunktionelle LED Leuchte**
- **Lichtintensität ist stufenlos dimmbar**
- **4 verschiedene Stufen der Farbtemperatur wählbar zwischen 2700 – 6400 Kelvin**
- **Mit USB Anschluss (5 V 1.2 A) zum Aufladen aller Arten von mobilen Geräten**
- **Magnetischer Mobilgeräte-Halter kann bei Bedarf an Fuss befestigt werden**

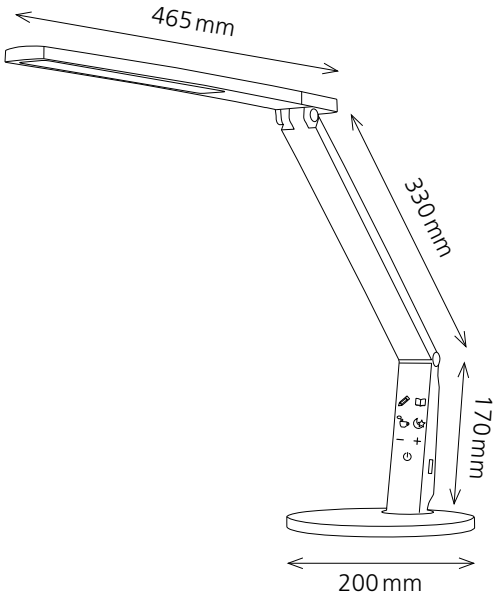

Technische Daten

Leuchtmittel:	LED 10 W
Gewichteter Energieverbrauch:	10 kWh / 1000 h
Spannung:	Input: AC 100 – 240 V / Output: DC 24 V
Lichtstrom:	700 Lumen
Kelvin Temperatur:	2700 – 6400 Kelvin
Max. Beleuchtungsstärke:	2700 Lux (Lichtpunkthöhe 30 cm ab Tischoberfläche)
Brenndauer:	40 000 Stunden
Ausladung:	max. 650 mm
Höhe:	max. 540 mm
Armlänge:	170 mm x 330 mm
Leuchtenfuss:	Ø 200 mm
Leuchtenkopf:	465 mm Länge x 44 mm Breite
Nettogewicht:	1.4 kg
Material:	ABS, Metall
Verpackung:	farbige Verkaufsverpackung
Artikel-Nummer:	**41-5010.667 anthrazit** **41-5010.668 silber**

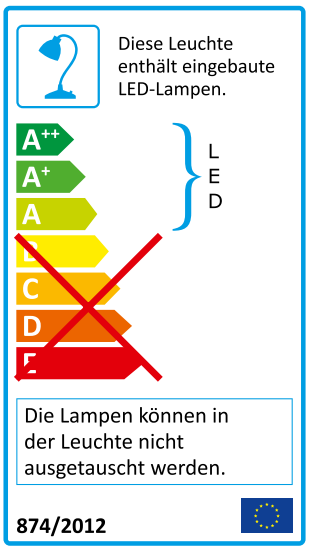

Spichtig AG | Frauholzstrasse 27 | CH-6422 Steinen | www.styro.ch